SOLUTIONS PRÊTES À POSER EAU ET ASSAINISSEMENT

Millenium+

CONÇU ET FABRIQUÉ EN FRANCE

GUIDE DE REFERENCE DU PROFESSIONNEL
ASSAINISSEMENT NON COLLECTIF TRADITIONNEL

LA GAMME LA + AVANCÉE DU MARCHÉ
POUR EPANDAGE ET FILTRES À SABLE

Fiable, facile à poser et à entretenir

PREMIER TECH

CE

PRODUIT CONFORME	NF-EN 12566-1/A1

EXPÉRIENCE 30 ans RECHERCHE ET DÉVELOPPEMENT

3 à 60 M³ POLYETHYLENE

Millenium+

LA GAMME LA + AVANCÉE

Cuve Polyéthylène standard
3 à 60 m³

LA PLUS UTILISÉE
Terrains secs, sans contrainte particulière
Immersion en nappe jusque 60cm
30 cm de remblai toléré

(Voir tableau dimensionnel page 6)

Cuve Polyéthylène renforcée
3 à 12 m³

L'INTERMEDIAIRE
Terrains secs ou humides
Immersion en nappe possible jusque 60cm
45 cm de remblai toléré

(Voir tableau dimensionnel page 6)

Cuve Polyéthylène super renforcée
3 à 12 m³

LA PLUS ROBUSTE
Toute typologie de terrain.
Immersion possible jusqu'au fil d'eau
75 cm de remblai toléré

(Voir tableau dimensionnel page 6)

FIABLES & ROBUSTES

Plus de 30 ans d'expérience en fabrication de corps creux
Cuves résistantes
Matériaux imputrescibles
Conçues pour durer

Atelier de rotomoulage Chateauneuf d'Ile et Vilaine (35)

FACILES À POSER

Fosse légère
Gamme complète parfaitement adaptée
Boîtes de répartition et bouclage les + performantes

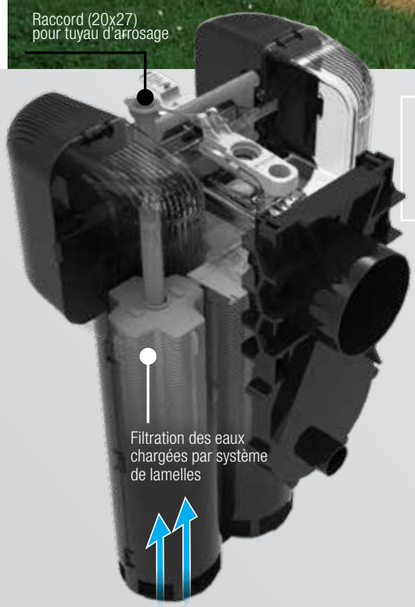

HAUTE PERFORMANCE DE PRÉFILTRATION

Préfiltre PF17 et CPS de série sur les Fosses Toutes Eaux de 3 à 5 m³*

Haute performance de rétention des matières flottantes et protection du filtre coco

Taux d'abattement en MES* de 83% en sortie d'une fosse toutes eaux Millenium équipée d'un PF17

Fiabilité en toutes conditions

Facilité de nettoyage grâce au dispositif de nettoyage, équipé d'un raccord pour le montage du tuyau d'arrosage

Facilité d'utilisation grâce au système de guillotine incorporé au connecteur de préfiltre sécurisé (CPS)

* Au délà de 5m3, autres dispositifs de préfiltrations, nous consulter

SIMPLE ET RAPIDE À NETTOYER

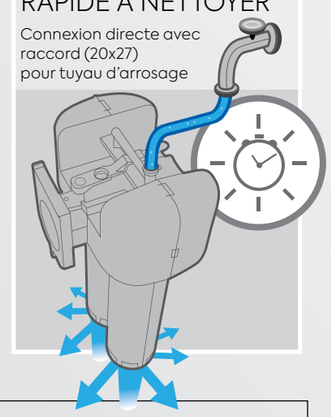

-83% de MES **

Toutes nos fosses toutes eaux sont systématiquement équipées du PF17 et du CPS. Fosse toutes eaux Millenium et PF17 effectuent un 1er nettoyage des eaux clarifiées, piégeant 80% des éléments grossiers et évitant l'obstruction du réseau de distribution de l'épandage

** Matières en suspension
La préfiltration réalisée par l'association de la fosse toutes eaux et du PF17 permettent un taux d'abattement de 50% en DCO et de 45% en DBO5

Connecteur de préfiltre sécurisé (CPS)

Empêche la sortie d'eaux chargées dans le filtre lors de l'entretien du préfiltre PF17

Prolonge la durée de vie du filtre

POURQUOI CHOISIR

Millenium+

LA FILIERE D'ASSAINISSEMENT TRADITIONNEL

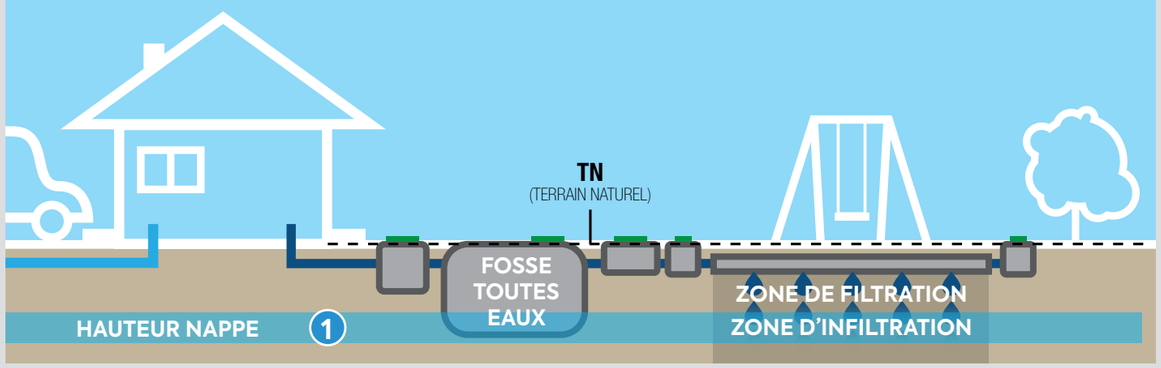

Millenium+ facile

	TYPE DE SOL				POSE	RÉHAUSSE (Nombre) Hauteur Maximum
	Non argileux	Arg-ileux	Très argileux	1 Présence de nappe phréatique et remontée d'eau	Remblai latéral	
Polyéthylène Standard 3 à 10 M³	OUI	OUI	NON	60cm	Si terrain perméable Gravillons **2/4 ou 4/6 mm** Si terrain imperméable : **sable stabilisé (200kg)**	**30cm** soit 2 réhausses
Polyéthylène Renforcé 3 à 10 M³	OUI	OUI	OUI*	60cm	Si terrain imperméable : **sable stabilisé (200kg)**	**45cm** soit 3 réhausses
Polyéthylène Super Renforcé 3 à 10 M³	OUI	OUI	OUI*	immersion jusqu'au fil d'eau	Si terrain imperméable : **sable stabilisé (200kg)**	**75cm** soit 5 réhausses

La mise en oeuvre, l'utilisation et l'exploitation des filières doivent être réalisées conformément à nos instructions (voir MANUEL D'INSTALLATION ET D'UTILISATION)
* Prévoir drainage ou puit de décompréssion en cas de besoin

Millenium+ fiable

COUVERCLE SECURISÉ

Une étanchéité incomparable grâce au joint élastomère

Un véritable bouclier contre les infiltrations d'eau de ruissellement

Une meilleure protection contre les odeurs

Une fixation optimisée

RÉPARTITION & BOUCLAGE

Multi-usages : répartition, bouclage, adaptable en hauteur

Facile à poser : réglable en hauteur (FEE / TN de 300 à 350 mm)

Butée intégrée de 4 cm pour limiter l'enfoncement des tuyaux,

Sécurisée : protection contre les chocs intégrée,

Fond du regard bombé pour éviter les eaux stagnantes et les chemins préférentiels

Réf 32 98 74 Voir détails page 9

PRÉFILTRE PF17 ET CPS
Inclus par défaut dans toutes les fosses toutes eaux Millenium

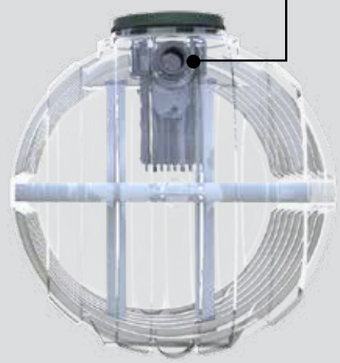

DIMENSIONS

Gamme Fosses MILLENIUM disponible jusque 60 m3

GAMME MILLENIUM POLYETHYLENE

	DÉSIGNATIONS	RÉF.	A LONG. (EN M)	B LARG. (EN M)	C HAUT. (EN M)	POIDS (EN KG)	Ø ACCÈS (EN MM)	D FIL D'EAU ENTRÉE MESURÉ DU BAS (EN M)	E FIL D'EAU SORTIE MESURÉ DU BAS (EN M)	DN E/S (EN MM)
Standard	3 m³	**32 98 48**	2,42	1,48	1,49	95	400	1,30	1,26	100
	4 m³	**32 98 49**	2,48	1,65	1,70	130	400	1,49	1,46	100
	5 m³	**32 98 50**	2,47	1,85	1,90	150	400	1,69	1,65	100
Renforcée	3 m³	**32 98 54**	2,42	1,48	1,49	125	400	1,3	1,26	100
	4 m³	**32 98 55**	2,48	1,65	1,70	155	400	1,49	1,46	100
	5 m³	**32 98 56**	2,47	1,85	1,90	180	400	1,69	1,65	100
S. Renforcée	3 m³	**32 98 60**	2,42	1,48	1,49	137	400	1,3	1,26	100
	4 m³	**32 98 61**	2,48	1,65	1,70	167	400	1,49	1,46	100
	5 m³	**32 98 62**	2,47	1,85	1,90	197	400	1,69	1,65	100
Standard	6 m³	**32 98 51**	2,74	2,05	2,11	225	600	1,87	1,75	160
	8 m³	**32 98 52**	3,42	2,05	2,11	295	600	1,87	1,75	160
	10 m³	**32 98 53**	4,10	2,05	2,11	360	600	1,87	1,75	160
Renforcée	6 m³	**32 98 57**	2,74	2,05	2,11	265	600	1,87	1,75	160
	8 m³	**32 98 58**	3,42	2,05	2,11	337	600	1,87	1,75	160
	10 m³	**32 98 59**	4,10	2,05	2,11	409	600	1,87	1,75	160
S. Renforcée	6 m³	32 98 63	2,74	2,05	2,11	306	600	1,87	1,75	160
	8 m³	32 98 64	3,42	2,05	2,11	386	600	1,87	1,75	160
	10 m³	32 98 65	4,10	2,05	2,11	461	600	1,87	1,75	160

C Mesures en m, du bas de l'ouvrage jusqu'au niveau le plus haut du trou d'homme, couvercle non monté

D et **E** Fils d'eau mesurés du bas. Cotes théoriques, non contractuelles et pouvant varier de +/- 3 % notamment en terme de hauteur et de fils d'eau (une mesure in situ permettra à l'installateur de s'assurer des cotes réelles). Nous consulter pour plus de précisions

MILLENIUM 3m³

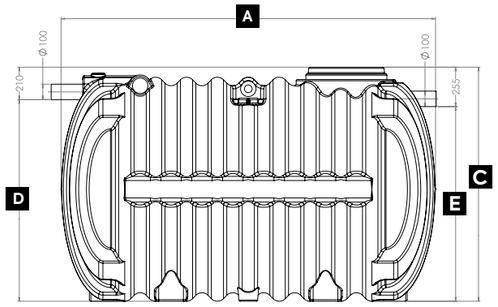

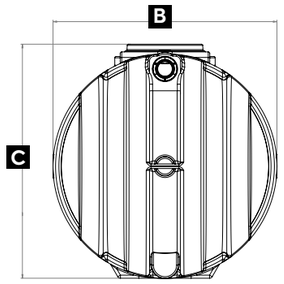

MILLENIUM 8m³

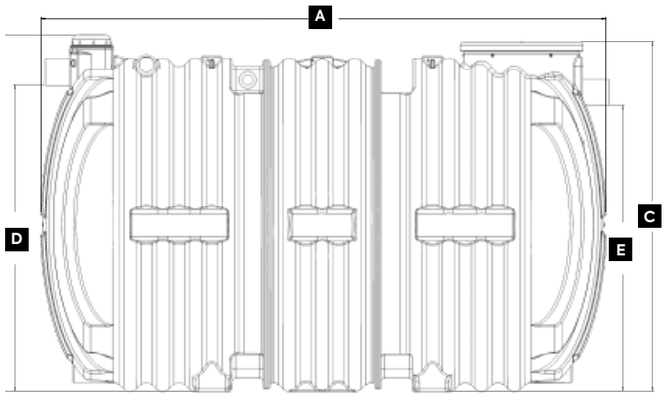

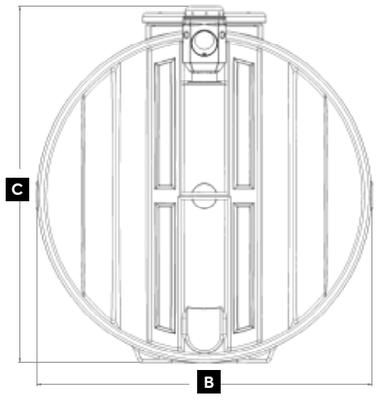

PÉRIPHÉRIQUES Millenium+

BOÎTE

BOÎTE MILLENIUM

REPARTITION / BOUCLAGE

Double usage en aval de la fosse toutes eaux : répartition des effluents et bouclage

Réf 32 98 74 Voir détails page 9

5 à 20 EH

BOÎTE MILLENIUM DE COLLECTE

Collecte les effluents domestiques en aval de la fosse toutes eaux.

Réf 32 98 75 Voir détails page 9

5 à 20 EH

BOÎTE DE PRÉLÈVEMENT

Permet les prélèvements d'effluents traités

Réf 32 98 72

REHAUSSES

REHAUSSE POUR BOITE MILLENIUM

REGLABLE INJECTEE

Permet de s'adapter au terrain en enterrant plus ou moins les boites de répartition / bouclage
Offre la possibilité de réglage de 50 mm en hauteur hauteur (FE / TN)

Réf 33 00 32

REHAUSSE COLLECTEUR

ENTREE DE FOSSE

REHAUSSE TROU D'HOMME

MILLENIUM

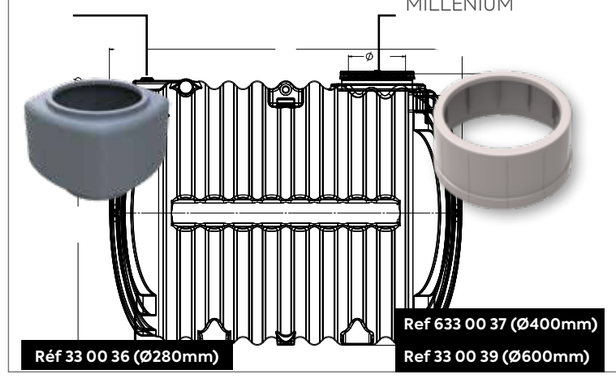

Ref 633 00 37 (Ø400mm)

Ref 33 00 39 (Ø600mm)

Réf 33 00 36 (Ø280mm)

RELEVAGE

STATION DE RELEVAGE HYDROFLO

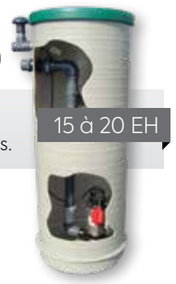

15 à 20 EH

Conçue et fabriquée sur mesure
Permet de relever les effluents bruts ou traités.

Réf : Nous consulter

PÉRIPHÉRIQUES
Millenium+

Ancrage pour Millenium 3m3

KIT D'ANCRAGE

Fixe la fosse en cas de présence de nappe phréatique

Pour filières d'ANC traditionnel Polyétylène

Réf. : nous consulter

BAG 200 L

BAG 500 L

BAC A GRAISSE POLYÉTHYLÈNE

100 200 500 LITRES

ROBUSTE STRUCTURE RENFORCÉE

COUVERCLE SÉCURISÉ

Piège les graisses alimentaires,
Prolonge la durée de vie du filtre
Réduit les fréquences de vidange de fosse

DÉSIGNATIONS	RÉF.	LONG. (EN M)	LARG. (EN M)	HAUT.* (EN M)	POIDS (EN KG)	ACCÈS 500MM	FIL D'EAU ENTRÉE** MESURÉ DU BAS (EN M)	FIL D'EAU SORTIE** MESURÉ DU BAS (EN M)	DN E/S (EN MM)
Bac 200L	33 00 13	1,05	0,56	0,71	-	1	0,48	0,46	100
Bac 500L	33 00 14	1,35	0,77	0,84	-	1	0,68	0,62	100

Réf. 33 00 40 - réhausse pour bac 100 l. (H 300 mm)
Réf. 33 00 41 - réhausse pour bac 200 l. et 500 l. (H 150 mm)

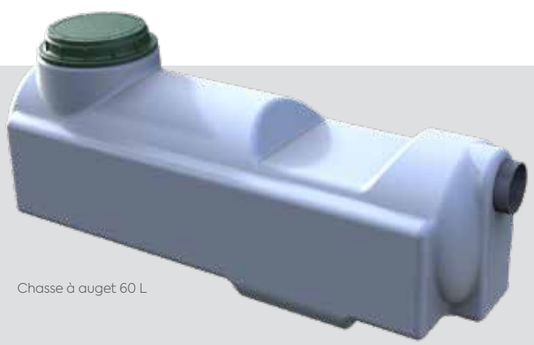

Chasse à auget 60 L

CHASSE A AUGET HYDROFLO® POLYÉTHYLÈNE

60 80 LITRES

Permet une distribution intermittente pour répartir les eaux usées par séquence

Garantit une répartition homogène de l'effluent sur toute la surface des massifs filtrants

Assure le "rinçage" régulier des drains

Ralentit le colmatage

Augmente la durée de vie du filtre

DÉSIGNATIONS	RÉF.	LONG. (EN M)	LARG. (EN M)	HAUT.* (EN M)	POIDS (EN KG)	Ø ACCÈS 280 MM	FIL D'EAU ENTRÉE** MESURÉ DU BAS (EN MM)"	FIL D'EAU SORTIE** MESURÉ DU BAS (EN MM)	DN E/S (EN MM)
Chasse 60 L	32 98 76	1,26	0,37	0,46	10	1	255	50	100
Chasse 80 L	32 98 77	1,26	0,70	0,46	16	1	255	50	100
Réhausse D195	33 02 89	0,28	0,28	0,19	-	-	-	-	-

BOITE DE RÉPARTITION ET BOUCLAGE INJECTÉES

Réf 32 98 74

BOÎTE EN POLYPROPYLENE PP

COUVERCLE VISSÉ
DÉMONTABLE / REMONTABLE

FACILE D'ACCÈS
Ø290MM

RÉGLABLE EN HAUTEUR
300 À 350 MM
(FEE/TN)

Facile à poser : joints souples (bon maintien des tuyaux), boitier rigide, stabilité du produit (fond alvéolé pour maintien dans le remblai)

Multi-usages : répartition, bouclage

Réglable en hauteur : 300 à 350 mm grâce à sa réhausse

Sécurisée : protection contre les chocs intégrée, double coque de protection, imputrescible et résistant à l'H2S

Fond du regard bombé : permettant d'éviter les rétentions d'eau et tout chemin préférentiel des effluents, couvercle plat avec rebord de recouvrement empêchant la terre d'entrer

Stabilité du produit : posé assurée grâce à un fond alvéolé permettant son maintien dans le remblai

Etanchéité renforcée : joints souples non démontables une fois posés

LA POSE

1 Raccorder les tubes PVC et aller jusque la butée de limitation intégrée de 4cm
2 Reboucher les raccords inutilisés avec les bouchons clipsables livrés à l'intérieur du produit et remblayer aux petits gravillons (granules 2/4 ou 4/6 mm sans fines)

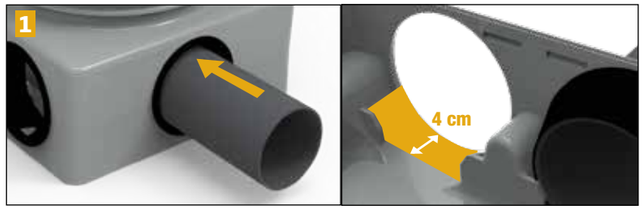

DÉSIGNATION	RÉF.	HAUTEUR (M)	DIAM. TROU D'HOMME (EN M)	EMPRISE AU SOL (EN M²)	POIDS (KGS)	NBRE PIQUAGE(S)		HAUTEUR FEE / TN (EN M)	HAUT. FIL D'EAU EN-TREE/SORTIE (EN M)	Ø ENTREE/ SORTIE (EN MM)
						ENTREE	SORTIE			
BOITE RÉPARTITION						1	6			
BOITE BOUCLAGE	32 98 74	0.30* 0.35**	0.29	0.13	3.5	6	sortie à boucher	0.30* à 0.35**	0.21 / 0.21	ø100 ou ø110
RÉHAUSSE RÉGLABLE	33 00 32	0.17		-	0.7	-	-	-	-	-

* Réhausse serrée ** Réhausse desserrée

Réf 32 98 75

BOITE DE COLLECTE ROTOMOULÉE

OUVRAGE EN POLYETHYLENE

Fiabilité : couvercle à visser, ouvrage 100% imputrescible et résistant à l'H2S

Etanchéité assurée : 7 voies étanches grâce à la jonction souple à operculer

Passage libre de l'effluent et répartition optimisés : Fils d'eau / sortie bas et fond bombé

Accès facilité : Ø 290MM

LA POSE

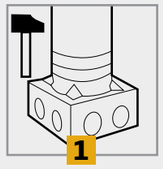

Libération des orifices souhaités à l'aide d'un coup de marteau

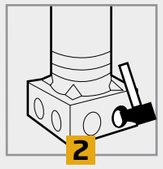

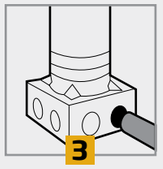

Raccordement des tubes PVC

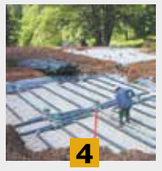

Remblai aux petits gravillons (3/6 mm sans fines)

DÉSIGNATION	RÉFÉRENCE	HAUTEUR (M)	DIAM. TROU D'HOMME (EN M)	EMPRISE AU SOL (EN M²)	POIDS (KGS)	NBRE PIQUAGE(S)		HAUT. FIL D'EAU ENTREE/SOR-TIE (EN M)	Ø ENTREE/ SORTIE (EN MM)
						ENTREE	SORTIE		
BOITE COLLECTE ROTOMOULÉE	32 98 75	1.19	0.29	0.13	7	6	1	0.50/0.25	ø100

PREMIERTECHAQUA.FR

ESPACE PRO

Installateurs
Bureaux d'études
SPANC

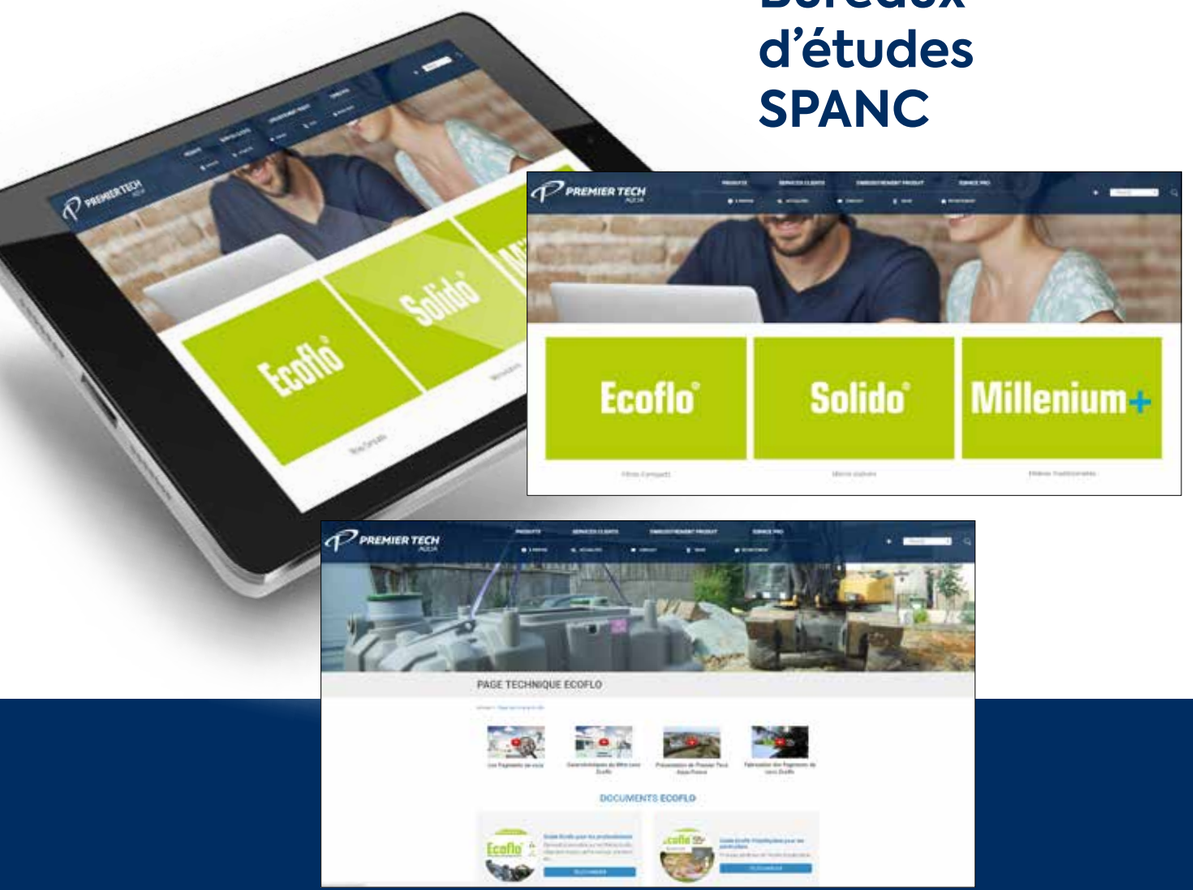

PDF

DWG

Disponible en téléchargement, documentations techniques, commerciales et documents officiels

PREMIER TECH AQUA
UNE GAMME COMPLÈTE
EAU & ASSAINISSEMENT

Ecoprocess™
Assainissement petites collectivités et entreprises
21 à 400 EH
Système Filtre Coco, MBBR et SBR

Millenium+
Assainissement individuel
3 à 60 m³
Système traditionnel

Solido®
Assainissement individuel
5,6 et 10 EH
Micro-Station SBR

Agricole
Stokage de liquide en PE
Jusqu'à 66 m³ en enterré et 25 m³ en aérien

Plus de renseignements sur
PREMIERTECHAQUA.FR

CONSULTEZ NOS EXPERTS !

EST

RESPONSABLE REGIONAL EST
Francois SALARIS | tél. : 06 09 35 27 21

LANG.-ROUSS. / PACA	RHÔNE- ALPES	CENTRE-EST	NORD-EST	NORD - RP
04 - 05 - 06 - 07 - 13 - 26 - 30 34 - 48 - 83 - 84	03 - 38 - 42 - 43 - 63 - 69 73 - 74	01 - 18 - 21 - 25 - 39 - 58 - 70 71 - 89 - 90	08 - 10 - 51 - 52 - 54 55 - 57 67 - 68 - 88	02 - 59 - 60 - 62 - 76 - 77 - 78 80 - 91 - 95
Simon ALLIAUD	**Gérard AMIARD**	**David BELIN**	**Nicolas CONTE**	**Sébastien PAYET**
tél. : 06 22 01 26 68	tél. : 07 76 03 00 98	tél. : 06 22 01 25 76	tél. : 07 75 21 50 24	tél. : 07 84 90 77 00

NORD OUEST

RESPONSABLE REGIONAL NORD OUEST
Hervé TOULLEC | tél. : 06 04 62 69 10

BRETAGNE - NORD-OUEST	NORMANDIE-EST CENTRE LOIRE	NORMANDIE - BRETAGNE
22 - 29 - 35 - 53 - 56 - 72	27 -28 -37 -41 -45 61 - 72	14 - 35 -50 -53
Cédric LE RUDULIER	**Florian FROMENTEAU**	**Michael CHAMIOT PONCET**
tél. : 07 76 05 50 34	tél. : 06 02 55 10 30	tél. : 06 14 91 41 34

OUEST

RESPONSABLE REGIONAL OUEST
Frédéric FINOT | tél. : 06 22 26 40 78

CENTRE-SUD	AQUITAINE	VENDÉE - CENTRE
09 - 11 - 12 - 15 - 19 - 46 - 65- 66 - 81 - 82	16 - 24 -32 -33 -40 -47 -64	17 - 23 -36 -49 -79 -86 -87
Olivier ASTRUC	**Hugo BRINGUES**	**Alexis VRIGNAUD**
tél. : 07 77 91 02 14	tél. : 07 76 58 36 59	tél. : 07 76 04 93 45

SERVICE COMMERCIAL	SERVICE, EXPLOITATION ET ASSISTANCE TECHNIQUE	SERVICE PETIT COLLECTIF + DE 21 EH ET RELEVAGE
tél. : 02 99 58 44 11 tél. : 02 41 74 30 30	tél. : 02 99 58 18 29	tél. : 02 99 58 27 71

3 SITES EN FRANCE

(35) CHATEAUNEUF-D'ILLE-ET-VILAINE
(42) ANDREZIEUX
(49) CHALONNES / LOIRE

CONÇU ET FABRIQUÉ EN FRANCE

30 ans RECHERCHE ET DÉVELOPPEMENT

PREMIER TECH

Z.A. de Doslet - 35430 Châteauneuf-d'Ille-et-Vilaine - France
Tél. : + 33 (0)2 99 58 45 55 | Fax : +33 (0)2 99 58 37 66
ptaf@premiertech.com | PREMIERTECHAQUA.FR

PREMIERTECHAQUA.FR

France – C001PRO – SEPT. 2018 - VISUELS NON CONTRACTUELS

Les renseignements contenus dans ce document sont non contractuels, fondés sur l'information la plus récente disponible au moment de sa publication et sont destinés à vous présenter de façon générale nos produits. Nous ne garantissons ni ne faisons quelque représentation quant à l'exactitude de ces renseignements. Nous améliorons régulièrement nos produits et nous nous réservons le droit de modifier, d'ajouter ou de changer les spécifications techniques et les prix de ces produits sans préavis. © Premier Tech France S.A.S.U., 2018

Imprimé en France
21/10/2022 - Benoît D.