Anti-fraude

Empêche toute manœuvre frauduleuse des bouches à clé.
A poser sur carré de 30 x 30 mm à l'aide d'une pince à bec

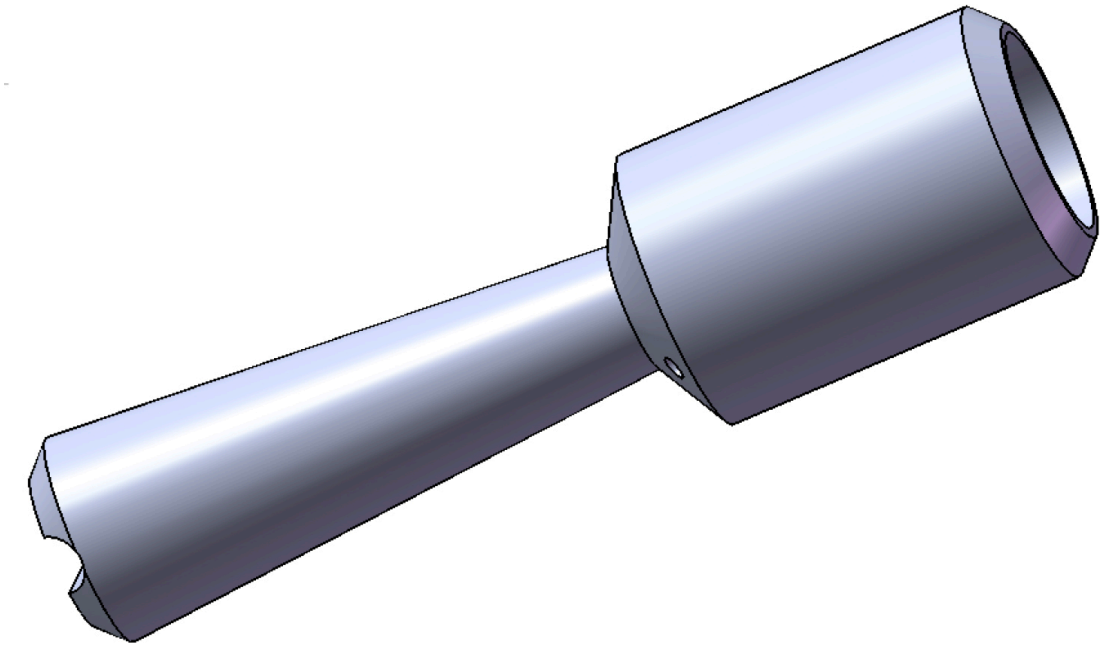

CARACTERISTIQUES

Matière	Plastique PVC gris
ø	70 mm
Hauteur	250 mm